共 通 事 項

1．（○－○○－○○），（○ …（…工事… …令和4年版）の詳細番号を示す。
2．「標準型建具の適用」欄に … …建具とする。
3．「備考」欄の「A－○，W－○，S… …気密性，水密性，耐風圧性… …す。それ以外は特記仕様書による。

表示略号	略 号	建 具		…ス	平面図表示建具金物記号
	AD	アルミ製戸		…ガラス	DC（S） ドアクローザー（ストップ付き）D付:ﾃﾞｨﾚｰﾄﾞｱｸｼｮﾝ機能付
	AW	アルミ製窓		…ス	
	AG	アルミ製がらり	NF	…型板ガラス	
	PD	樹脂製戸	WF	…入型板ガラス	
		樹脂製窓	NP	網入磨き板ガラス	
		鋼製三方枠	WP	線入磨き板ガラス	DC（Sなし） ド…ーザー …し） D…ｮﾝ機能付
		鋼製戸	…P	熱線吸収フロート板ガラス	
		…製窓	HANP	熱線吸収網入磨き板ガラス	
		…がらり	HAWP	熱線吸収線入磨き板ガラス	
	SS		T	強化ガラス	FH …アヒンジ
	LD		IG	複層ガラス	…ジクローザー
	LS		HR	熱線反射ガラス	…表示建具符号
	SSD	ス…製戸	DS	倍強度ガラス	
	SSW	ステン…ス製窓	L	合わせガラス	…番号
	SSG	ステンレス製がらり	Low-E	低放射ガラス	
	OHD	オーバーヘッドドア			
	ACW	アルミ製カーテンウォール			
	WD	木製戸			建具略…
	H	ふすま			
	P	紙障子			

防 火 戸

（1）ヒューズ装置，熱感知器，煙感知器との連動… …欄による。
（2）防火戸の種類は下表により，適用は「防火… …よる。

記 号	
特	特定防火設備（遮炎1時間）
防	防火設備（遮炎20分）

扉見込み寸法（mm）の目安

鋼製戸(SD)及びステンレス製戸…
40: H=2,400以下かつ扉…
（ 4-47,48-1の… …扉=1,300以下）
50: H=2,400超2… …扉1枚の… …00以下
（ 4-47 … H=2,400の場合… …300以下、H=2,600…
60: H=2… …下、かつ扉1枚の幅=1, … …以下
（ … …火戸：H=3,000の場合扉… …600以下）
鋼製軽量戸… ふすま(H… 紙障子(P)
36（製造所に… 19.5… …は30cm） 30
木製戸(WD)
30: H=1,000未満、…
… H=2,000未満、扉一…
… 2,400未満、扉一枚の…

形 状

… 1,600以下）は中桟…
… …用は「備考」欄によ…
S… …扉は特記以外，片面… …する。
…便所… （ ・6－27－1 … …による。
…らり… …型とし，外部はⅠ型と… …（4－01－1）
（ … …ト接続… …四方枠（4－52－7）…付ける。
（7 … …(SD)及… …LD)のドアガラリは、鋼板 t=1.2（防火戸の場合は t=1.6 ダンパー付）とする。
（8）… …性能（簡易… …断熱、耐震等）の建具の適用は（性能は特記仕様書による）「備考」欄による。
（9）… …幅は、「備考…

…上げ

… …SS及びSGの仕上… 特記以外はSOPとする。
（2 … …び縦小口包み板は（ ・ステンレス鋼板 ※鋼板 ・アルミニウム… …）とする。
（3）簡易… …クロロプレンスポンジゴム取合い部（扉側）はステンレス（SUS3… …とし，
形状は建具製作所の仕様による。
（…）SD及びLDのドアがらりは，鋼板製SOPとする。
… …(ふすま）の縁の仕上は、（ ・塗り縁 ・素地 ・ウレタンクリアー塗…

建具金物

… …ローザーの適用は建具配置図（平面図）による。
… ドアクローザーの取付けは室内側を原則とする。
（2）…当たりとなる開き戸は壁面からの逃げ寸法を100mm程度… …ローザーの有無にか…
りを設ける。
（3）クレセント及び排煙窓の操作レバーの位置は床面から1,50…
（4）扉の握り玉及びレバーハンドルの取付け位置は床面から1,00… …100mmとする。
（5）扉の把手は、原則としてレバーハンドルとし、握り玉の適用は… …。
（6）防犯建物部品は、「備考」欄による。
（7）建具金物は下表による。
なお，標準型建具の建具用金物は… …様書16.4.6(ｲ)及び標準仕… …5.6(…

外部	一般扉	…	…ー箱錠… …ーン）
	自由開き扉	FH…	シ…ー本締り錠… …ターン） 押棒又… …ス押棒（… L≒450）程…
	自動ドア（ｽﾗｲﾃﾞｨﾝｸﾞﾄﾞｱ）	引戸用本… …サム…	
内部	一般室	ピボットヒン…	（片面サム…
	湯沸室	ピボットヒンジ	
	便所，洗面所	ピボットヒンジ 押棒又は引手（内外共）…	錠な… …ス押棒（HL仕上，…0）程度
	鋼… …戸	自閉・制御装置（ストップ… …ンレス製振れ止め軸 …示装置・非常開装置・大型… …引戸錠（ロッド式） …引手（内外共）はステン… …仕上，L≒450）程度	
	随時… …火戸	…ー（ピボット型，スト…	ケースハンドル錠
	点検…		
	自由開…	FH（… 押棒又…	シ…ンダー本締り錠 …ス押棒（HL仕上，L≒450）程度
	窓	ク…	

（8）シリンダー箱… …錠… …は下記による…
外部に面する建… …ード1 ※グレード2 ）
上記以外 … …ード1 ・グレード2 ）

シャッター等の安全装置

（1）電動式重量シャッ… …制動装置又は急降下停止装置
※設ける
（2）… …重量シャッター… …装置
… …ー，防煙… …の危険防止装置
（4）電動式… …ー，電動式オーバーヘッドドアの障害物感知装置
※設ける

アルミニウム製…

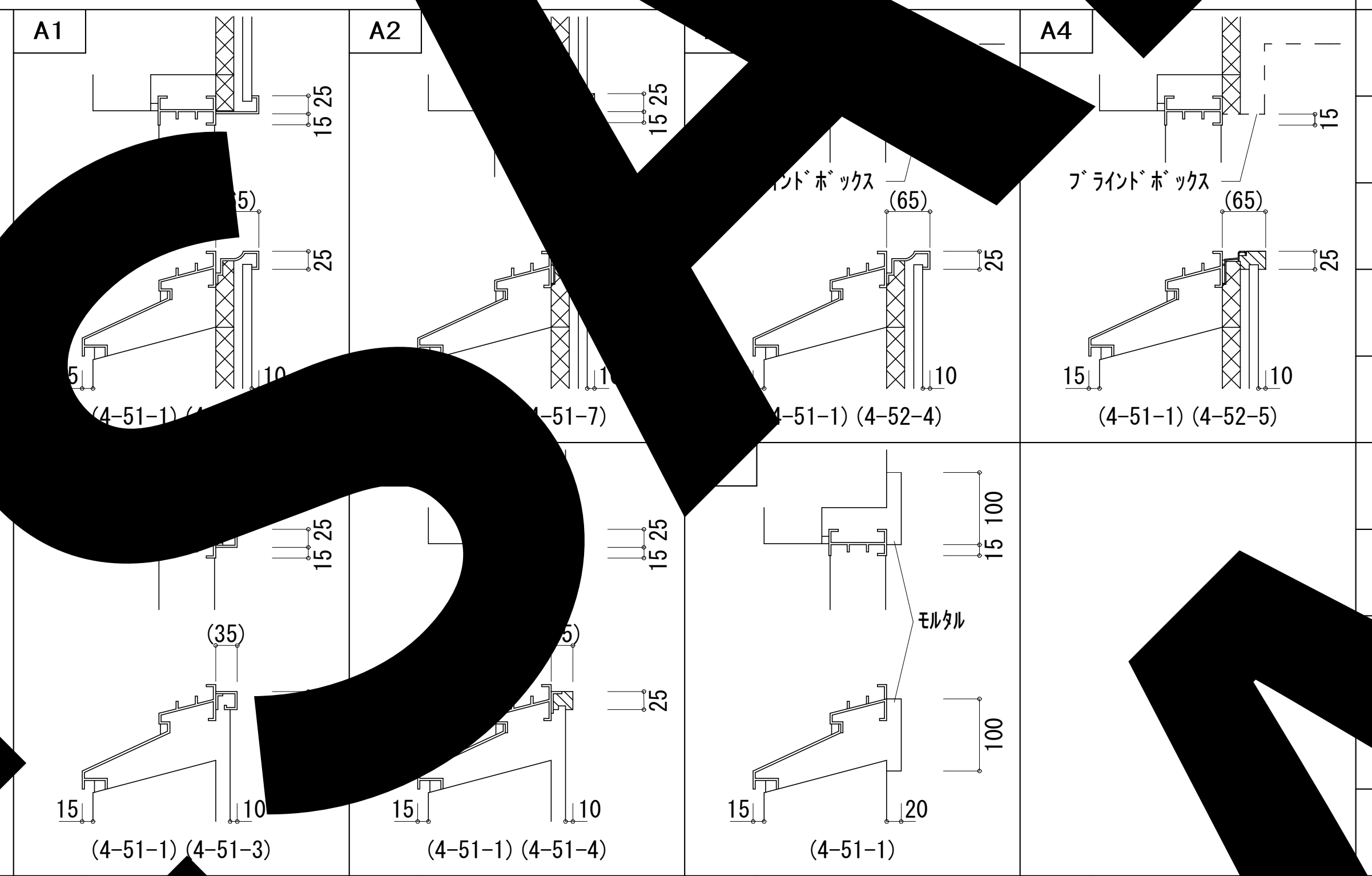
A1
A2
A4
ﾌﾞﾗｲﾝﾄﾞﾎﾞｯｸｽ
(65)
(35)
15
25
100
ﾓﾙﾀﾙ
(4-51-1) (4-51-3)
(4-51-7)
(4-51-1) (4-52-4)
(4-51-1) (4-52-5)
(4-51-1) (4-51-4)
(4-51-1)

鋼製建…

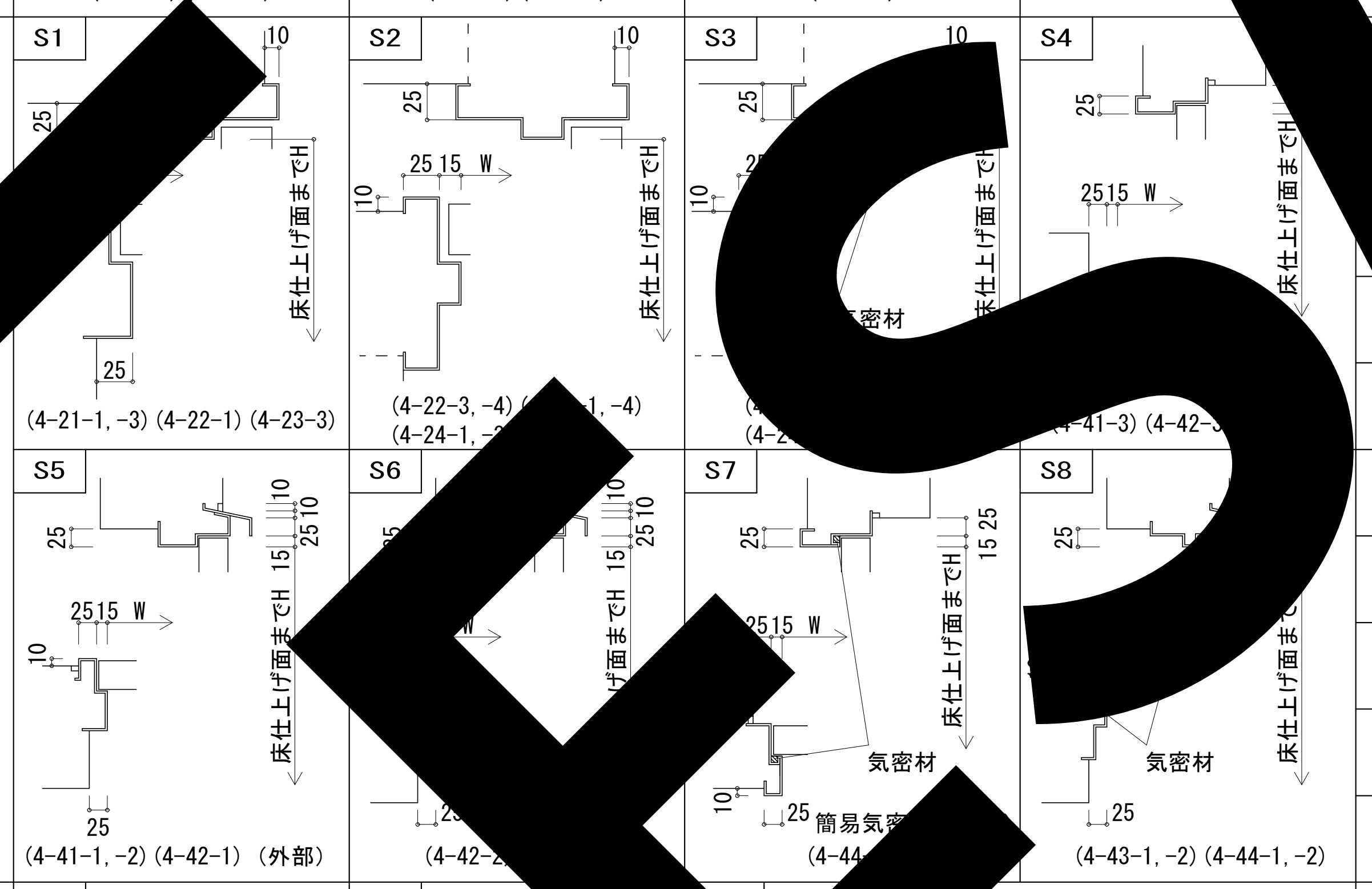
S1
S2
S3
S4
S5
S6
S7
S8
W
床仕上げ面までH
気密材
簡易気密…
(4-21-1,-3) (4-22-1) (4-23-3)
(4-22-3,-4) (4-24-1,…)
(4-41-3) (4-42-3)
(4-41-1,-2) (4-42-1) (外部)
(4-43-1,-2) (4-44-1,-2)

鋼製軽量建具枠

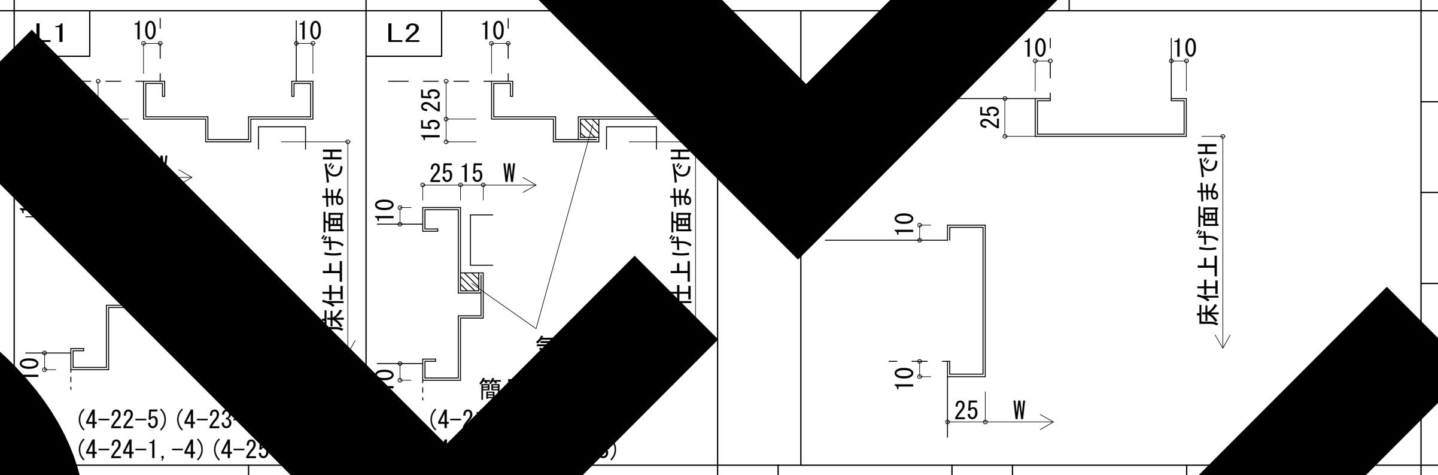
L1
L2
10
25
15
W
床仕上げ面までH
(4-22-5) (4-23…
(4-24-1,-4) (4-2…

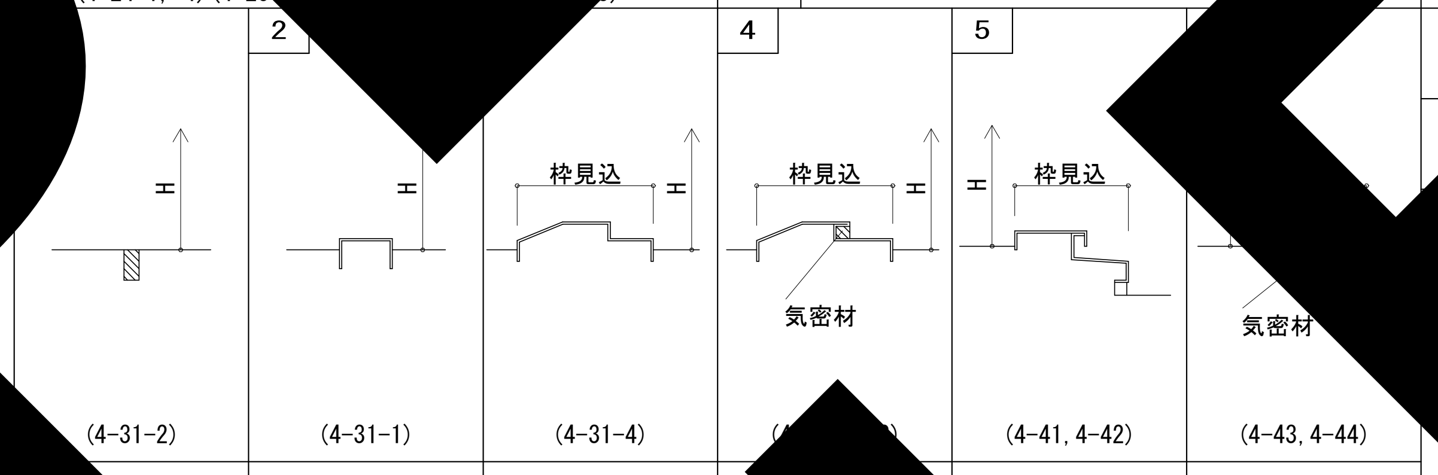
2
4
5
枠見込
気密材
H
(4-31-2)
(4-31-1)
(4-31-4)
(4-41, 4-42)
(4-43, 4-44)

標準型建具の形状

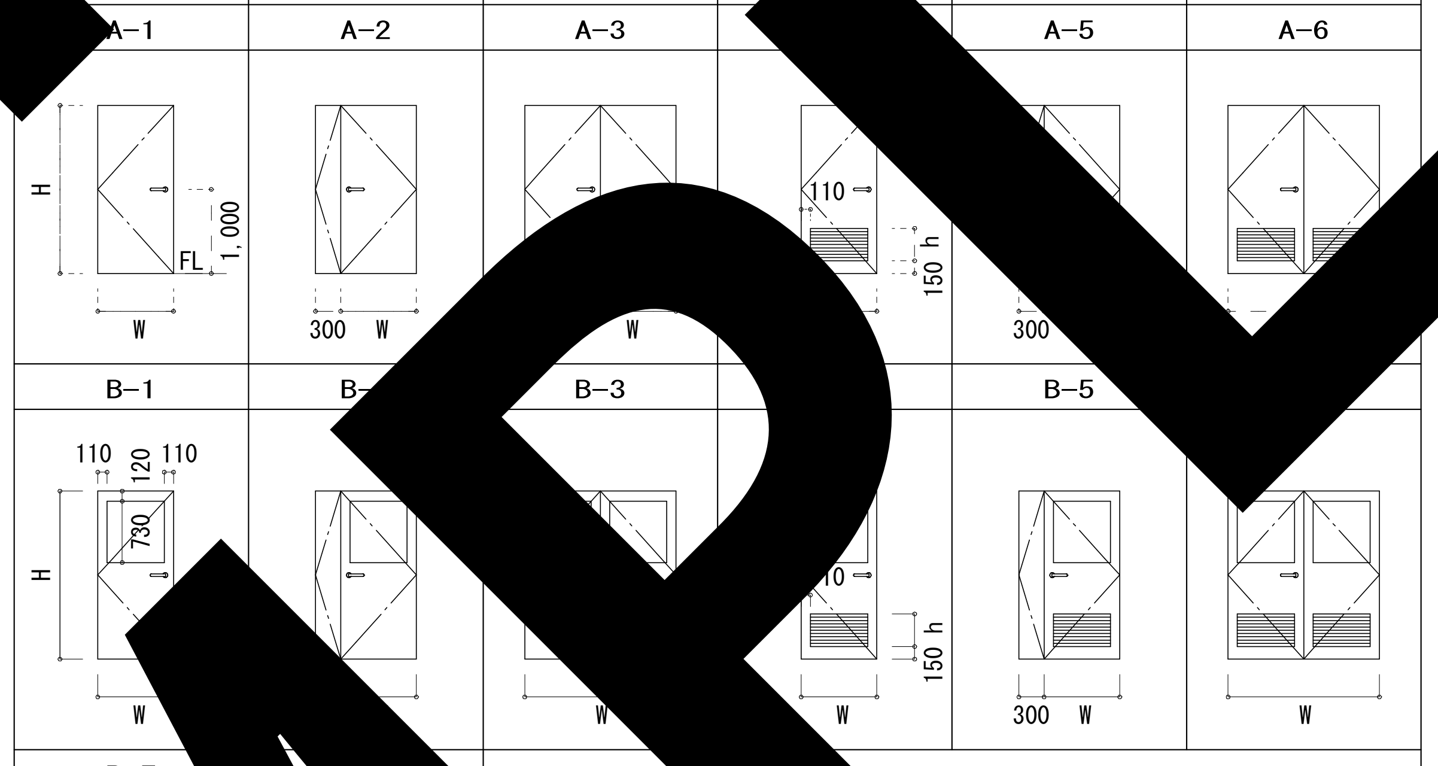
A-1
A-2
A-3
A-5
A-6
B-1
B-3
B-5
H
W
FL
1,000
300
110
150
h
730

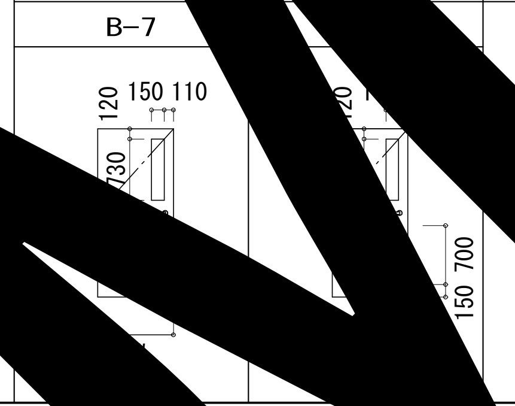
B-7
120
150
110
150
700

開閉方法	内の… W(mm)	…の有効…高さ …(mm)
…き	900	2,000 又は 2,100
	950	
	1,200	
	1,250	
両開…	1,800	
	1,900	

ガラリの高さ h(mm)
450
700

※標準型建具の適用は「備考」欄… より、がらりの形式は（ 4… Ⅰ型～Ⅲ型いずれかを…

符 号	建具形状（ ）内はらんまを示す 形状番号	 建 具 分…	数 量	寸法（mm） …	…はらんまを…	 高…	建 具 枠 枠 見 込（mm）	 枠廻り記号 枠－くつずり	ガ ラ ス 種 類	 厚 さ（mm）	防火戸の種類	建 具…	…備 考
⊖								—					
⊖								—					
⊖								—					
⊖								—					
⊖								—					
⊖								—					
⊖								—					
⊖								—					
⊖								—					
⊖								—					
⊖								—					
⊖								—					
⊖								—					
⊖								—					
⊖								—					
⊖								—					
⊖								—					
⊖								—					
⊖								—					
⊖								—					
⊖								—					
⊖								—					
⊖								—					
⊖								—					
⊖								—					
⊖								—					
⊖								—					
⊖								—					
⊖								—					
⊖								—					

工 事
設計図
…表 （1）
令和4年版

SAMPLE

符号	標準型建具の適用	建具形状 （ ）内は欄間を示す		数量	寸法（mm） （ ）内は欄間を示す		建具枠		ガラス		防火戸の適用	建[illegible]物	備考
		記号	建具分類		幅（W）	高さ（H）	枠見込 （mm）	枠回り記号 枠ーくつずり	種類	厚さ （mm）			
⊖								—					
⊖								—					
⊖								—					
⊖								—					
⊖								—					
⊖								—					
⊖								—					
⊖								—					
⊖								—					
⊖								—					
⊖								—					
⊖								—					
⊖								—					
⊖								—					
⊖								—					
⊖								—					
⊖								—					
⊖								—					
⊖								—					
⊖								—					
⊖								—					
⊖								—					
⊖								—					
⊖								—					
⊖								—					
⊖								—					
⊖								—					
⊖								—					
⊖								—					

符号	標準型建具の適用	建具形状 （ ）内は欄間を示す		数量	寸法（mm） （ ）内は欄間を示す		建具枠		ガラス		防火戸の適用	建[illegible]物	備考
		記号	建具分類		幅（W）	高さ（H）	枠見込 （mm）	枠回り記号 枠ーくつずり	種類	厚さ （mm）			
⊖								—					
⊖								—					
⊖								—					
⊖								—					
⊖								—					
⊖								—					
⊖								—					
⊖								—					
⊖								—					
⊖								—					
⊖								—					
⊖								—					
⊖								—					
⊖								—					
⊖								—					
⊖								—					
⊖								—					
⊖								—					
⊖								—					
⊖								—					
⊖								—					
⊖								—					
⊖								—					
⊖								—					
⊖								—					
⊖								—					
⊖								—					
⊖								—					
⊖								—					

工　事
設計図

表　（２）	令和4年版

SAMPLE